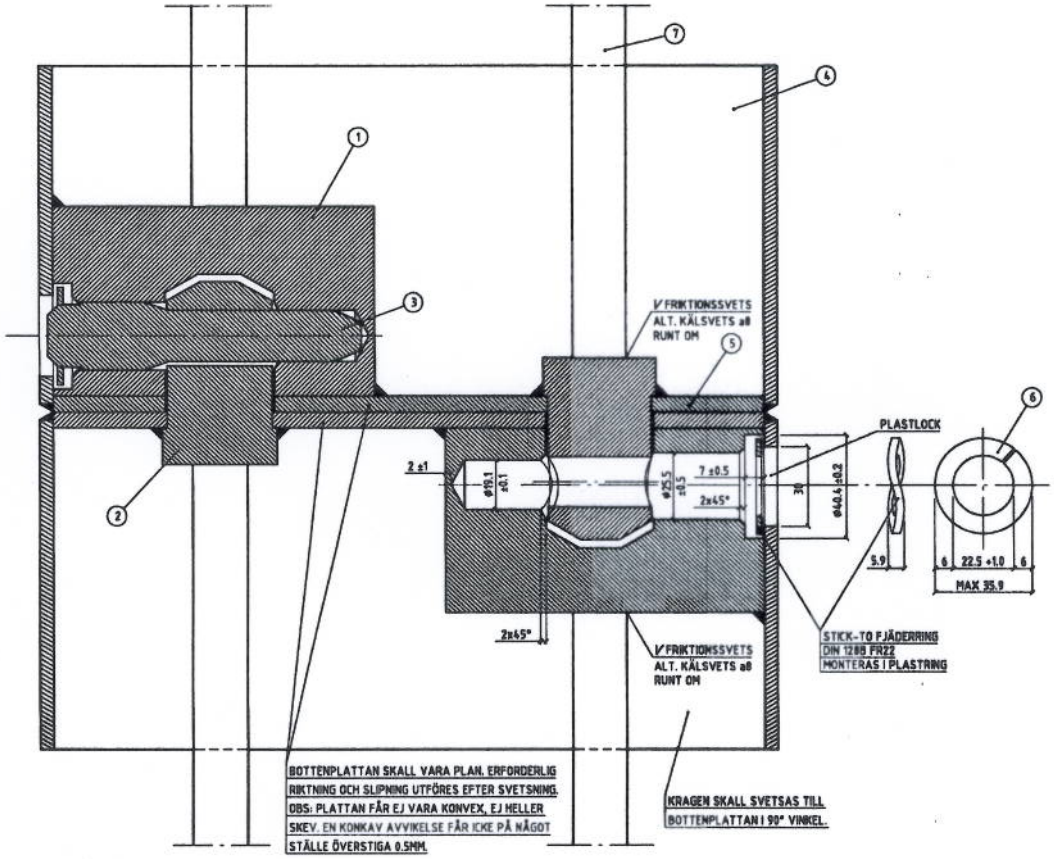

SEKTION A-A (MONTERAD SKARV)
1:2

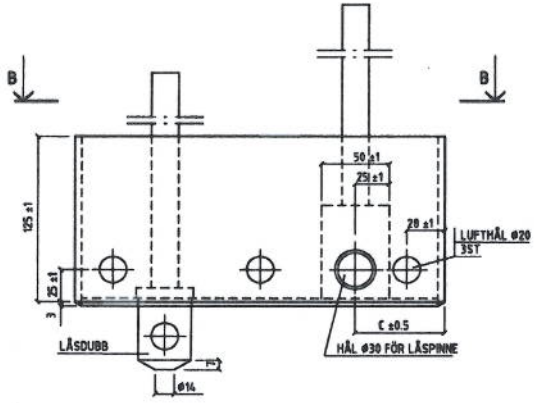

SEKTION C-C
1:2

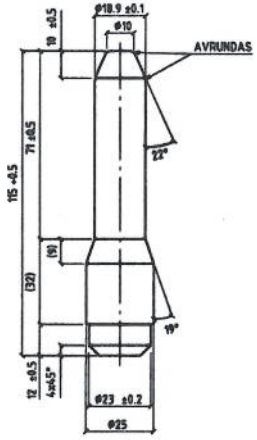

LÅSPINNE
1:1

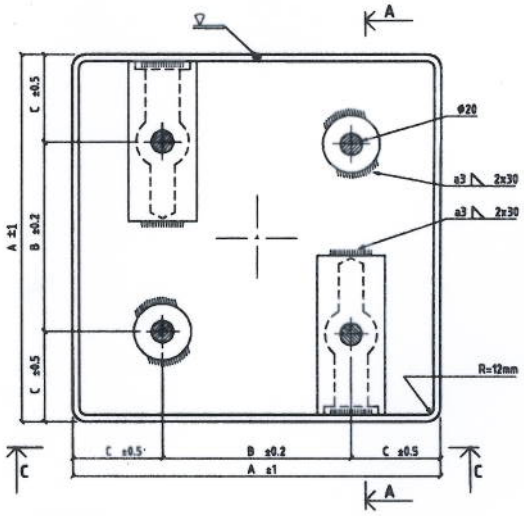

SEKTION B-B
1:2

7	FÖRANKRINGSSTÅL	B500B	8
6	FJÄDERRING	DIN 128B FR 22	4
5	BOTTENPLATTA	SS EN 10 025 S275JR	2
4	KRAGE	SS EN 10 025 S275JR	2
3	LÅSPINNE	B3 4360 55 C *	4
2	LÅSDUBB	SS EN 10 025 S355 J2G3 **	4
1	LÅSBLOCK	SS EN 10 025 S275JR	4
DET	BENÄMNING	MATERIAL	ANT

* KALLBEARBETAS TILL σ ≥ 600 MPa
** INKL. OPTION 5 OCH 7

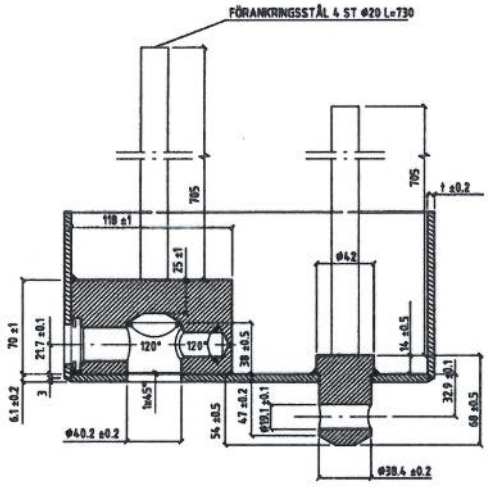

SEKTION A-A
1:2

FÖRESKRIFTER

UTFÖRANDE

PÅLSKARV UTFÖRES I ENLIGHET MED BRO 2004, PUBL. 2004:56, SS-EN 12794:2005 SAMT STÅLBESTÄMMELSER BSK 99.

UTFÖRANDEKLASS	GB
SVETSKLASS	WC
SKÄRKLASS	Sk2

SVETSELEKTROD, OK AUTROD 12,5 ø1,2 mm GAS ARCAL 21, f_{euk}= 590 MPa
FÖRANKRINGSSTÅL SVETSAS TILL LÅSBLOCK OCH LÅSDUBB MED FRIKTIONSSVETS ENL SS-EN ISO 15620, ALT. MED SVETSELEKTRODER f_{euk}= 500MPa OCH SEGHETSKLASS E.

TILLVERKNINGSKONTROLL OCH CERTIFIERING

ENLIGT BRO 2004, 35.3 SAMT SS-EN 12794:2005

MÄRKNING

PÅLSKARV SKALL VARA MÄRKT PÅ VARAKTIGT SÄTT MED TILLVERKARENS IDENTITETSMÄRKE, MÄRKNING SKA DESSUTOM SKE ENLIGT BSK 99, 1:3.

TOLERANSER

FÖR EJ TOLERANSSATTA MÅTT GÄLLER FÖLJANDE TOLERANSER

BASMÅTT (mm)	TOLERANS (mm)
< 6	± 0.4
6-30	± 2
> 30	± 4

PÅLTYP	A mm	B mm	C mm	t mm
SP1	232	105	63.5	3
SP2, SP3 270x270 mm	267	140	63.5	3
SP2, SP3 275x275 mm	271	140	65.5	5

LASTKAPACITET FÖR SKARVAD PÅLE SE RITN. V0-01

SKARVEN UPPFYLLER KLASS A ENLIGT SS-EN 12794.

581:15-18
Godkänd
2008 -06- 27
Vägverket
Enheten Byggnadsverk
PV 30 A 2008:53249

ERSÄTTER RITNING 581:15-1p

A1	ENLIGT GRANSKNINGSSYNPUNKTER	PK	GH	2008-06-27
A	UPPDATERING MHT SUPPLEMENT 2	PK	GH	2008-02-05

STANDARDRITNING

SKANSKA

SKANSKA SVERIGE AB
SKANSKA TEKNIK

5705.007	EL/P. KETTIL	PÅLSKARV ABB 235, 270 OCH 275	
2005-10-17	G. HOLMBERG		
		1:1 1:2	V2-02	A1

SKANSKA
SKANSKA GRUNDLÄGGNING

1:100 0 1 2 3 4 5 10 m