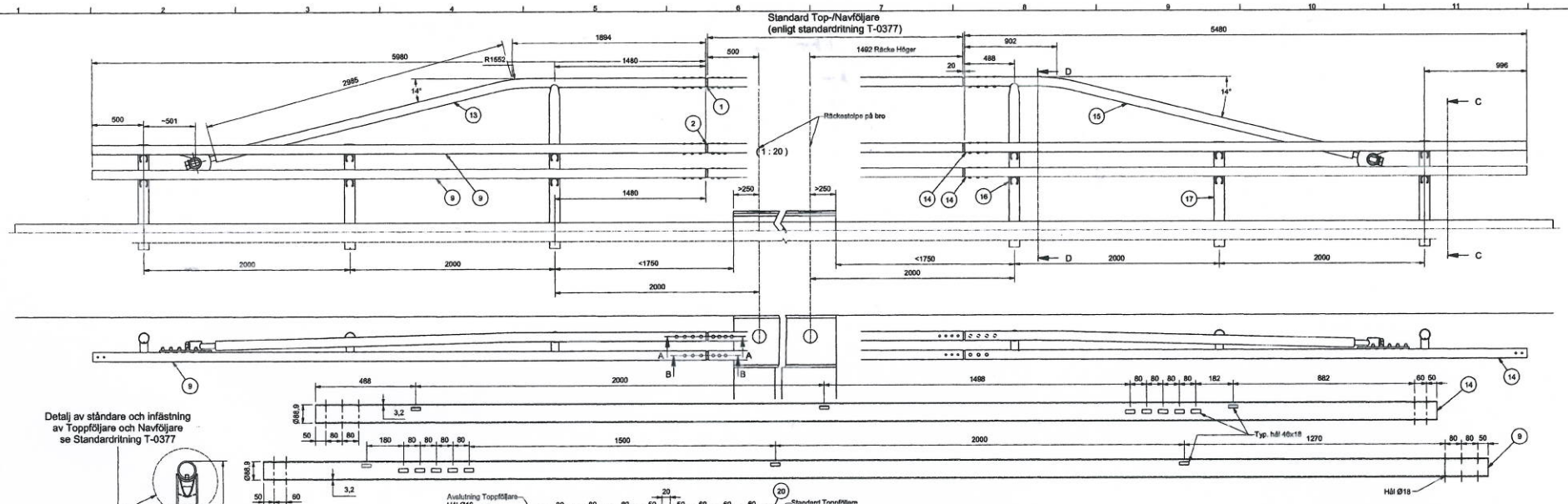

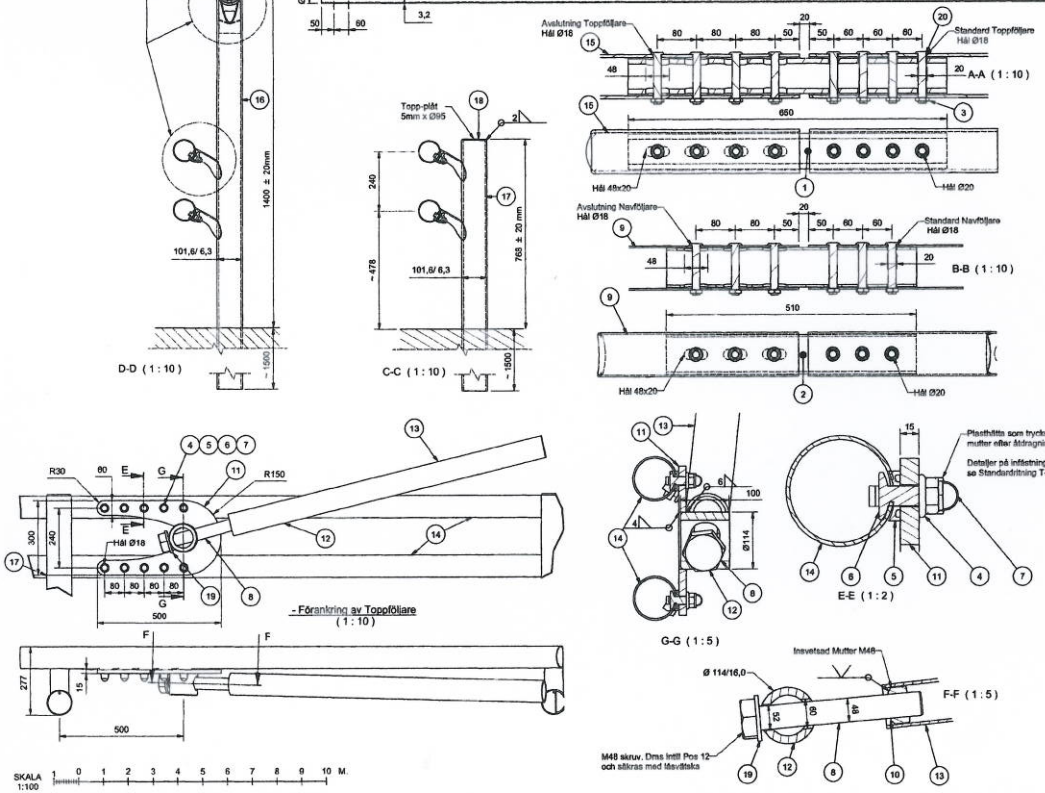

PROJEKTERING

BRORÄCKE UTFÖRS ENLIGT ATB BRO
BETRÄFFANDE ALLMÄN BESKRIVNING,
SE STANDARDRITNING T-0377

KONSTRUKTION

KAPACITETSKLASS H2
ARBETSBREDD W2 (>0,6 <0,8)
SKADERISK KLASS B
VARMFÖRZINKNING ENLIGT SS-ISO 1461, TAB.NA1,FE/ZN 115

TILLVERKNING

ALLA SVETSAR SOM INTE ÄR ANGIVNA SKA VARA A-MÄTT 4
UTFÖRANDEKLASS GB
SKÄRKLASS SK2
SVETSKLASS LÄGST WC
KONTROLL AV TILLVERKNING ENLIGT BESKRIVNING I
VIKØRSTA`S KVALITETSPROSEDUR

SVETSNING FÅR EJ UTFÖRAS EFTER VARMFÖRZINKNING

MONTERING

RÄCKESSTÅNDARE PLACERAS VERTIKALT

SKADOR PÅ VARMFOZINKNING >3MM SOM UPPSTÅR VID
MONTAGE REPARERAS ENLIGT ATB BRO 74.442

MONTERING OCH KONTROLL UTFÖRS ENLIGT
MONTERINGSANVISNING FÖR SAFELINE BRORÄCKE

Det.nr	Beskrivning	Dimension	Material	Anmärkning
20	Vagnsbult	M16x100	Kvalitet 8.8,vzn	EN 10 204
19	Bricka	Ø92X(Ø60)X8	Kvalitet 8.8,vzn	EN 10 204
18	Topplåt kort övergångsstolpe	Varmv.pl.5	Laser 240/C	EN 10 025
17	Kort övergångsstolpe bro	Ø101,6 / 6,3	S235J2H	EN 10 025
16	Lång övergångsstolpe bro	Ø101,6 / 6,3	S235J2H	EN 10 025
15	Toppföljare, start	Ø88,9/6,3	S355J2H	EN 10 025
14	Navföljare, start	Ø88,9/3,2	S355J2H	EN 10 025
13	Toppföljare,avslutning	Ø88,9/6,3	S355J2H	EN 10 025
12	Rör ändfäste för toppföljare	Sömlöst rör Ø114/16	S355J2H	EN 10 025
11	Fästplåt för navföljare	Vv.pl.500x300x15	Laser 350/MC	EN 10 025
10	Mutter	M48	Kvalitet 8.8	EN 10 025
9	Navföljare, avslutning	Ø88,9/3,2	S355J2H	EN 10 025
8	Sexkantskruv	M48x340	Kvalitet 8.8,vzn	EN 10 204
7	Mutterhätta	M16	PE gröt	
6	T-bult	M16x40	Kvalitet 8.8,vzn	EN 10 204
5	Låsbricka for def.element		PA6 nylon	
4	Mutter	M16	Kvalitet 8.8,vzn	EN 10 204
3	Lägmutter	M16	Kvalitet 8.8,vzn	EN 10 204
2	Skarv for navföljare	Ø80/5,0	S355J2H	EN 10 025
1	Skarv for toppföljare	Ø71/10,5	S355J2H	EN 10 025

RITNINGSFÖRTECKNING	RITNINGSNR.	REV
SAFELINE BRORÄCKE - ÖVERSIKTSRITNING	T-0284	A
SAFELINE BRORÄCKE - HUVUDRITNING RÄCKESAVSLUTNINGAR	T-0274	
SAFELINE BRORÄCKE - HUVUDRITNING DILATATIONSFOG	T-0283	A
SAFELINE BRORÄCKE - SP.JÄLGRIND	T-0302	A
SAFELINE BRORÄCKE - SKYDDSNÄT, Alt.1, Stålnät	T-0305	A
SAFELINE BRORÄCKE - STÅNKSKYDD	T-0306	A
SAFELINE BRORÄCKE - SKYDDSNÄT, Alt.2, Aluminiumnät	T-0379	

583:25-dä
2010-04-12
TRAFIKVERKET
TRV 2010/7375

STANDARDRITNING

VIKØrsta

UPPDRAG NR.
RITAD/MONTERAD AV
DATUM 04.12.2008
HANDLÄGGARE
ÅNDRING

Huvudritning
Broräckesavsl. H=1400
SAFELINE Broräcke

ERSÄTTER RITNING
T-0378
REV