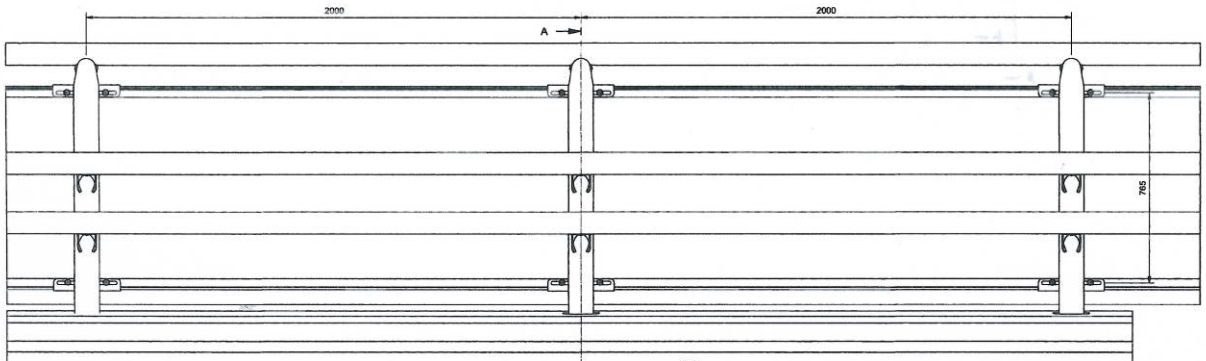

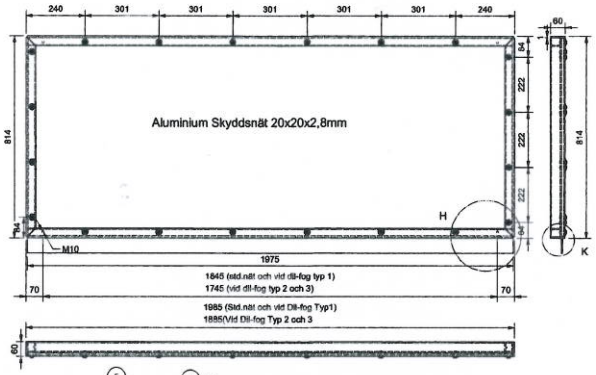

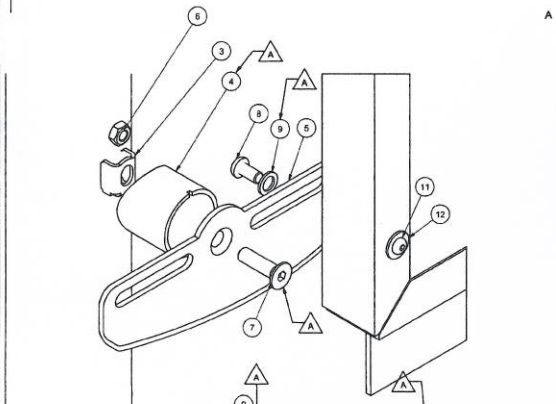

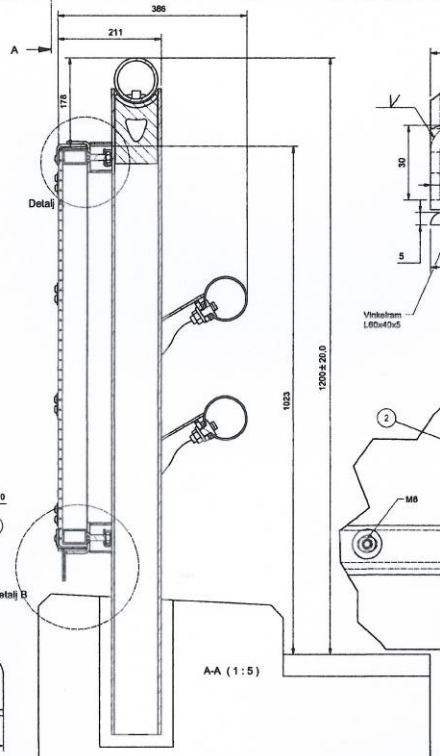

A-A (1 : 5)

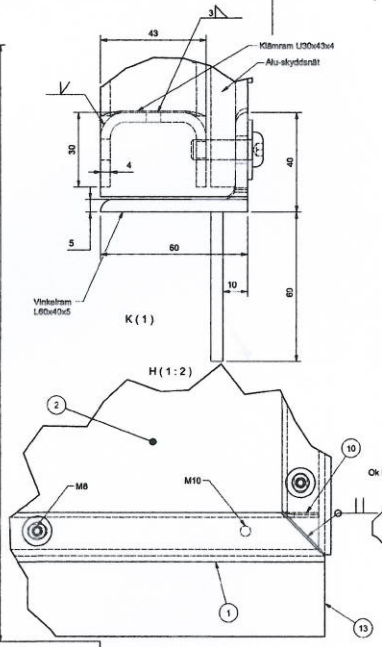

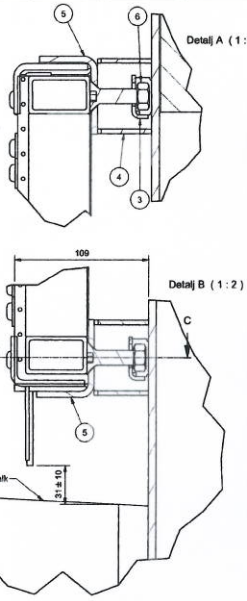

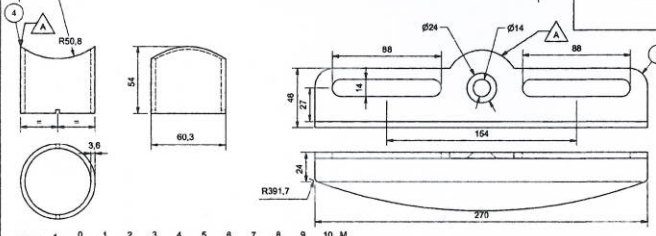

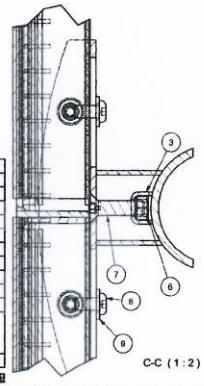

C-C (1 : 2)

PROJEKTERING

BRORÄCKE UTFÖRS ENLIGT ATB BRO
BETRÄFFANDE ALLMÄN BESKRIVNING,
SE STANDARDRITNING T-0284 OCH T-0302

KONSTRUKTION

KAPACITETSKLASS H2
ARBETSBREDD W2 (>0,6 <0,8)
SKADERISK KLASS B
VARMFÖRZINKNING ENLIGT SS-ISO 1461, TAB.NA1,FE/ZN 115

TILLVERKNING

ALLA SVETSAR SOM INTE ÄR ANGIVNA SKA VARA A-MÄTT 4
UTFÖRANDEKLASS GB
SKÄRKLASS SK2
SVETSKLASS LÄGST WC
KONTROLL AV TILLVERKNING ENLIGT BESKRIVNING I
VIKØRSTA'S KVALITETSPROSEDUR
SVETSNING FÅR EJ UTFÖRAS EFTER VARMFÖRZINKNING

MONTERING

RÄCKESSTÅNDARE PLACERAS VERTIKALT

SKADOR PÅ VARMFOZINKNING >3MM SOM UPPSTÅR VID MONTAGE
REPARERAS ENLIGT ATB BRO 74.442

MONTERING OCH KONTROLL UTFÖRS ENLIGT MONTERINGSANVISNING
FÖR SAFELINE BRORÄCKE

583:25-dö
2010-04-12
TRAFIKVERKET
TRV 2010/7375

Det.nr	Beskrivning	Dimension	Material	Anmärkning
13	Skyddsnät i Aluminium	Varmv.pl.4mm	NVA	EN 10 025
12	Bricka	M8 Din 9021	A4	EN 10 204
11	Sexkantsskruv med kullrigt cyl.huvud	M8x25	A4	EN 10 204
10	Skyddsnät i Aluminium	U-profil 30x43x4	NVA	EN 10 025
9	Bricka	M10	A4	EN 10 204
8	Sexkantsskruv med kullrigt cyl.huvud	M10x20	A4	EN 10 204
7	Försänkt skruv m/inv sexkant	M12x45	A4	EN 10 204
6	Mutter	M12	Kval-8.8-vzn	EN 10 204
5	Fäste för grindar	Varmv.pl.5mm	Laser 350MC	EN 10 025
4	Mellanläggerör	Rör Ø60,3/3,60	S235J2H	EN 10 025
3	Fästbricka	Varmv.pl.3mm	Laser 350MC	EN 10 025
2	Skyddsnät i Aluminium	Alu-nät 2,8x1970x800	Aluminium	
		Ruter 20x20		
1		Vinkel 60x40x5	S235	EN 10 025

Rev.	Dato	Godkj.	Beskrivelse
A	14.10.2009	PØ	Lagt til Pos 12,13. Pos 7 tidl M12x25 endret pos 10

STANDARDRITNING

VIKØrsta

UPPRITAD NR. | RITAD/KONSTRUERAD AV | DATUM 05.12.2008 | HANDLÄGGARE | ANSVARIG

Huvudritning, Broräcke
med Alu-skyddsnät
SAFELINE Broräcke

ERSÄTTER RITNING | T-0379 | REV A

SKALA 1:100 1 0 1 2 3 4 5 6 7 8 9 10 M.